proj. wg osobnego opracowania szafka oświetleniowa SO - ul. ul. Łowiecka

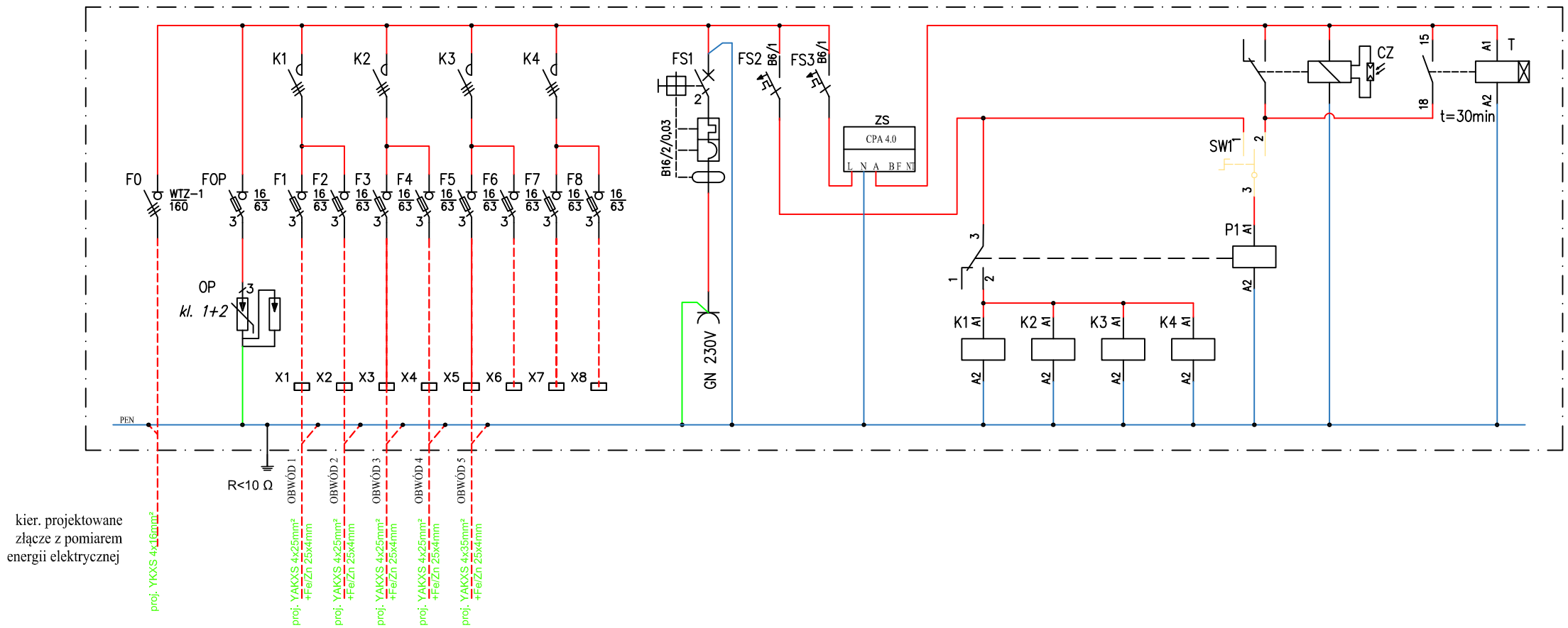

UWAGI:

- obwody sterownicze wywiązać linką lgY 1,0mm²,
- obwody zasilające wywiązać linką lgY 6mm²,
- zasilanie ochronników wykonać linką LgY 16mm²
- długość przewodów zasilających i odprowadzających z ochronników łącznie nie może przekraczać 1m

LEGENDA:

OBUDOWA	- Obudowa z fundamentem i przedziałem kablowym odporna na UV o wym. 820x795x245, IK10, IP44
-F0	- Rozłącznik bezpiecznikowy 3-bieg., In=160A montaż an płycie, z zworami In=160A
-FOP	- Rozłacznik bezpiecznikowy 3-bieg., In=63A z wkładkami bezpiecznikowymi D01, In=16A, charak. gG
-OP	- Ogranicznik przepięć, 4-bieg., kl 1+2 z równolegle wpiętym iskiernikiem w każdej fazie dla układu sieci TN-C
-K1..K4	- Stycznik modułowy 3-bieg., In=63A, temp pracy do -25°C
-F1..F8	- Rozłacznik bezpiecznikowy 3-bieg., In=63A z wkładkami bezpiecznikowymi D01, In=16A, charak. gG
-X1..X8	- Złączka przelotowa jednotorowa In=63A dla kabli o średnicy 35mm2 (3szt. na obwód)
-FS2, FS3	- Wyłącznik nadprądowy 1-bieg, 6kA, In=6A, charak. B
-FS1	- Wyłącznik nadprądowy 2-bieg, 6kA, In=16A, charak. B z członem róznicowoprądowym 30mA, typ AC, temp pracy do -25°C
-GN	- Gniazdo 230V 16A, montaż na szynie TH35
-SW1	- Przełącznik 3-pozycyjny, ręka-0-auto, In=16A, modułowy
-P1	- Przekaźnik 4-polowy z cewką na 230V, z podstawką
-ZS	- Zegar sterujący, cyfrowy programator astronomiczny CPA 4.0
-CZ	- Wyłącznik zmierzchowy. 230V AC, z 1 funkcją, w zestawie z fotokomórką do wyłącznika zmierzchowego w obudowie
-T	- Przekaźnik czasowy, cewka 230VAC, z funkcją opóźnione załączanie

ARANŻACJA SO1- ul. Łowiecka

SKALA 1:10

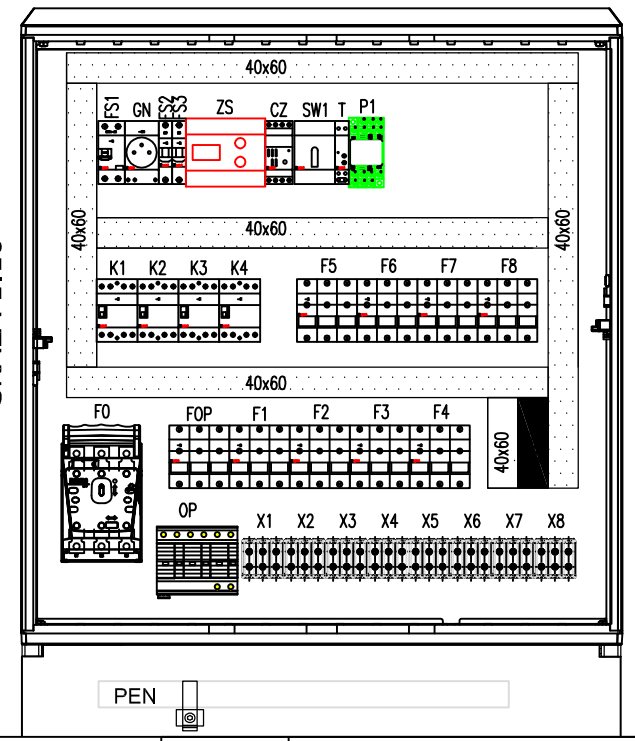

OSZ 80x80+K+F

INWESTOR:	**GMINA KWIDZYN** ul. Grudziądzka 30; 82-500 Kwidzyn			
BIURO PROJEKTOWE:	**ENERGOPLANER Łukasz Piłat** Dąbrówka 22, 87-214 Płużnica			
TEMAT: Budowa oświetlenia drogowego w miejscowości Rakowiec- Element II				
Treść Rys.: Schemat ideowy szafki oświetleniowej				
FUNKCJA:	Nazwisko i Imię:	Nr uprawnień	Podpis	DATA: 10-2018
PROJEKTANT:	mgr inż.Piłat Łukasz	nr ewid.: KUP/ /0139/POOE/14		SKALA:
SPRAWDZIŁ.:	mgr inż. Delegacz Marcin	nr ewid.: POM/ /0182/PBE/17		Nr Rysunku: 2